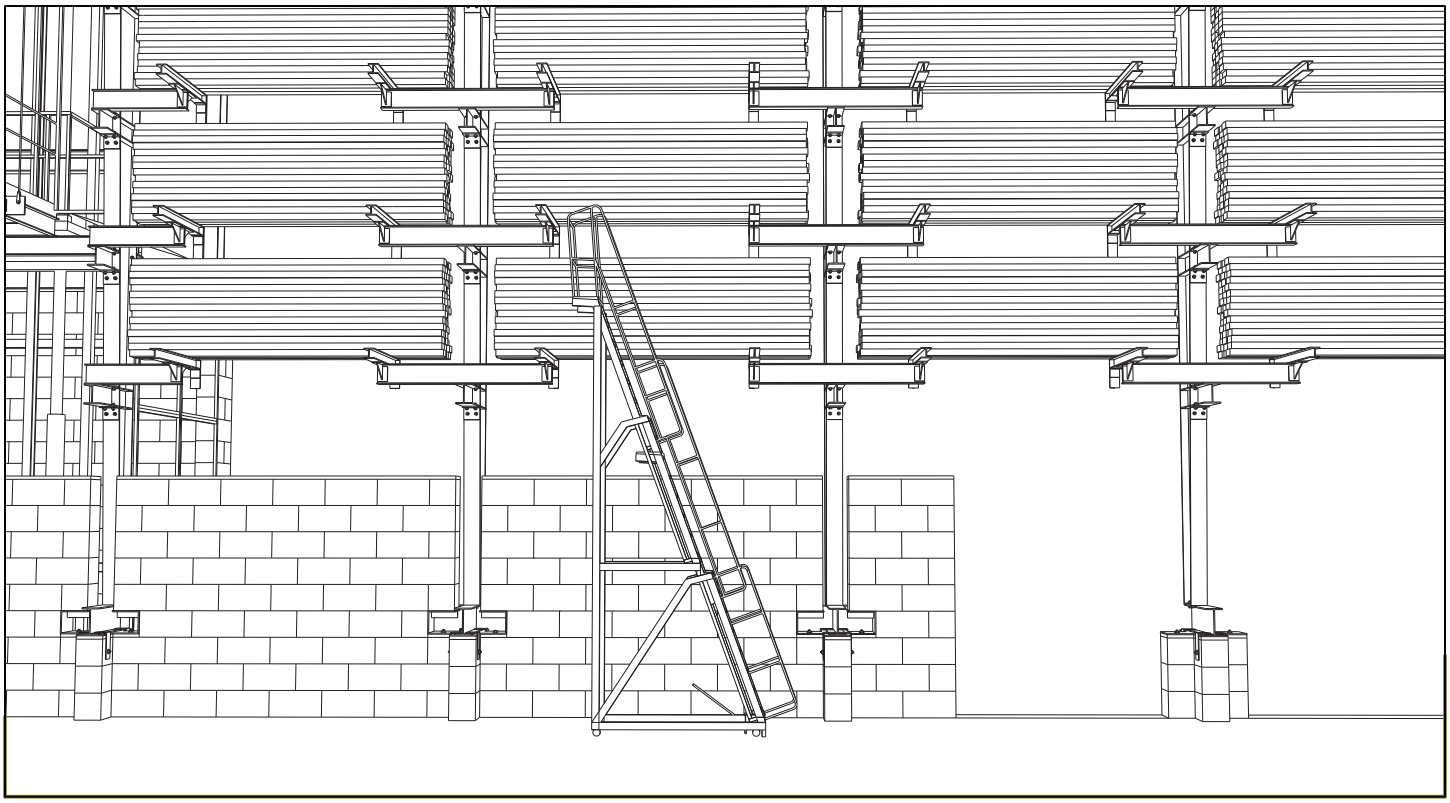

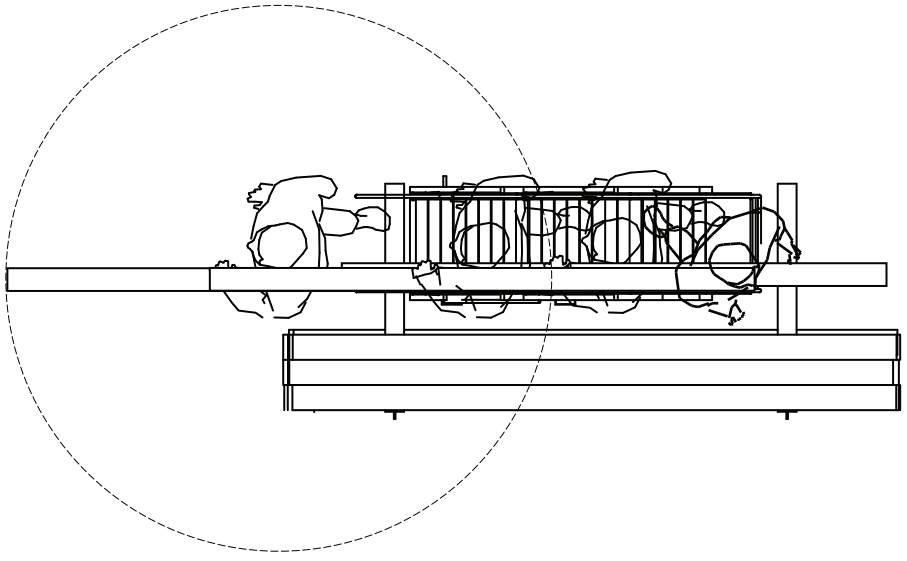

*fig.* 3b